品番	部位	仕様
ＳＣ-WW-ＤＳ (ダークセピア)	両脇部	指定色　ＳＣ-ＷＢ
	中央部	ベンジャミンムーア　ＯＣ-１３１
ＳＣ-WW-ＢＣ (バーチ)	両脇部	日塗工　Ｅ１７－４０Ｈ
	中央部	ベンジャミンムーア　ＯＣ-１３１

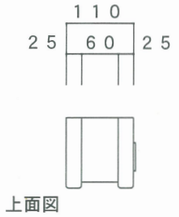

上面図

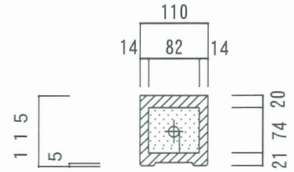

A-A　上断面図

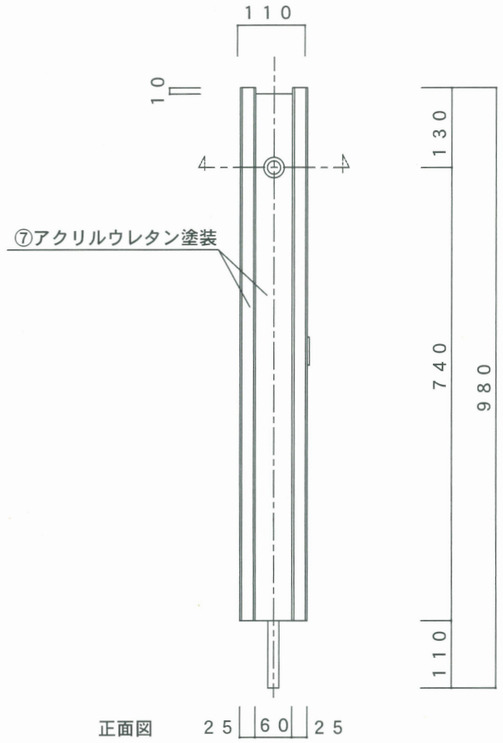

正面図

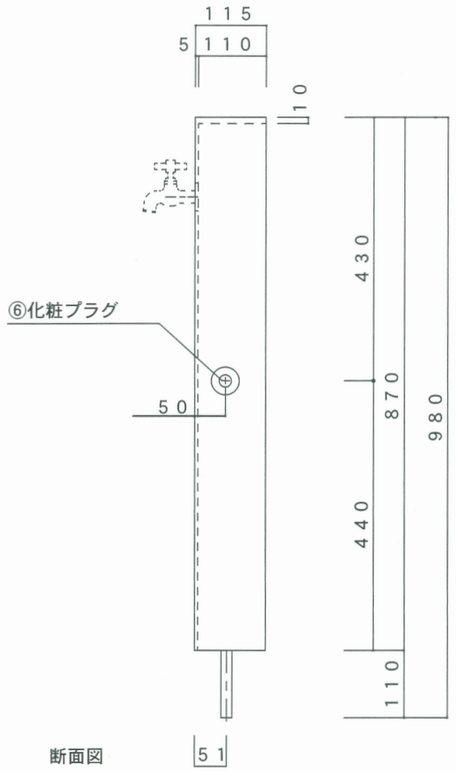

断面図

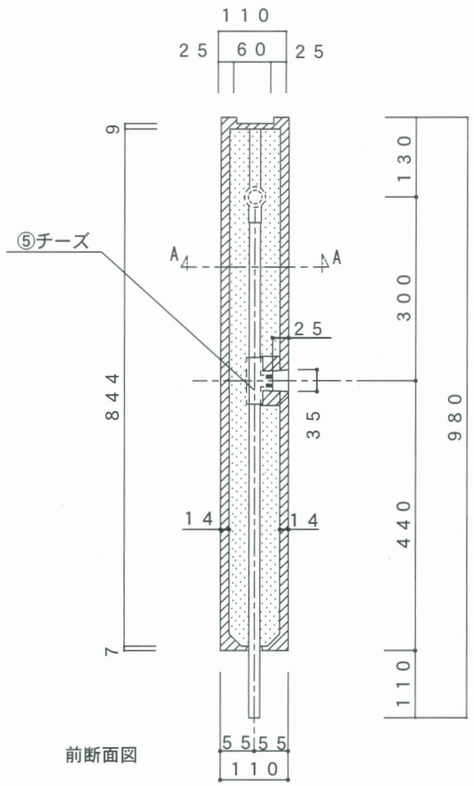

前断面図

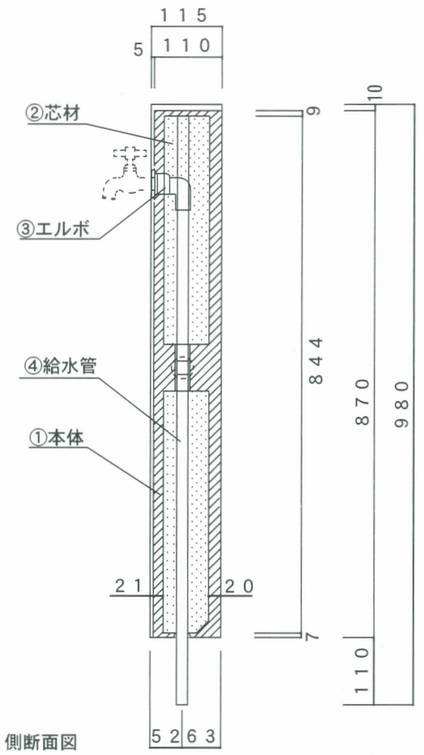

側断面図

⑦	上塗	アクリルウレタン（溶剤系）　１８０ｇ／㎡×２回
	シーラー	合成樹脂クリヤー塗料　二液浸透性シーラー（溶剤系）　１８０ｇ/㎡
⑥	プラグ	黄銅化粧プラグ
⑤	チーズ	塩化ビニル樹脂　ＨＩ金属入水栓チーズ１３
④	給水管	塩化ビニル樹脂　ＨＩＶＰ１３
③	エルボ	塩化ビニル樹脂　ＨＩ金属入水栓エルボ１３
②	芯材	発泡スチロール　４０倍
①	本体	ＧＲＣ（ガラス繊維強化セメント）
部品Ｎｏ,	名称	材質・仕様

寸法誤差／±５

品　名	水栓柱 ウッド補助蛇口タイプ　ダークセピア・バーチ ＳＣ－WW－ＤＳ・ＢＣ	作成年月日	'１０.８.１０	検　図
重　量	１１Ｋｇ	縮　尺	１／１０	三澤
材質・仕上	ＧＲＣ製・アクリルウレタン樹脂塗装	株式会社 トーシンコーポレーション		

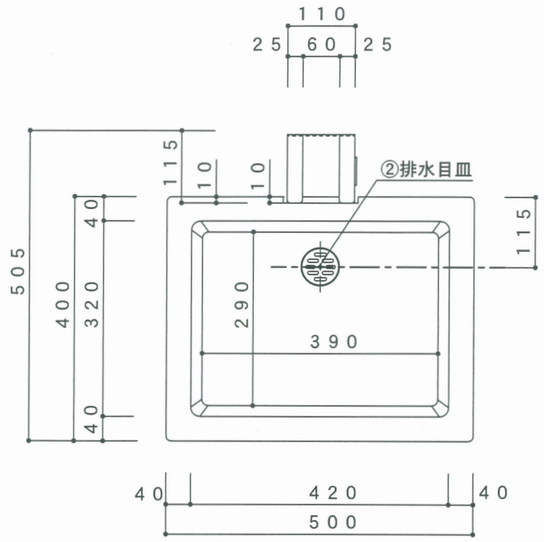

平面図

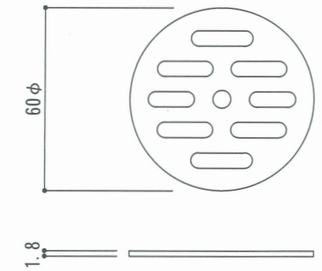

②排水用目皿 (S=1/2)

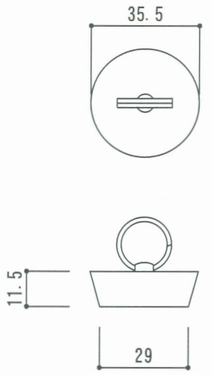

⚠ ③ゴム栓 (S=1/2)

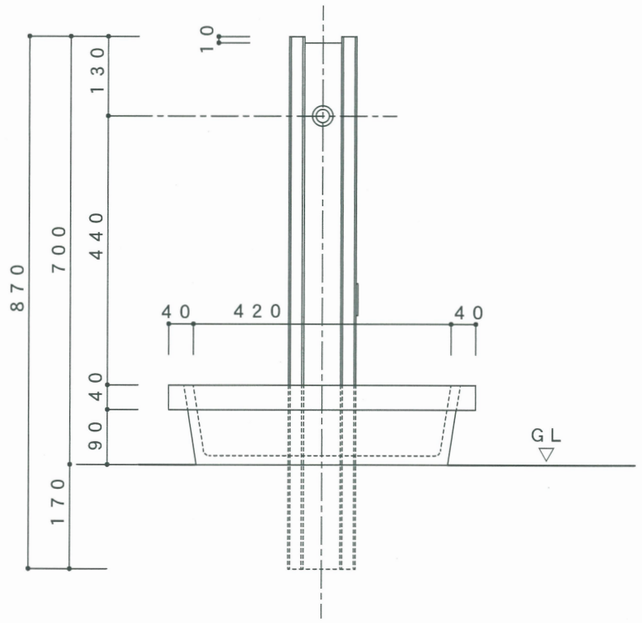

正面図

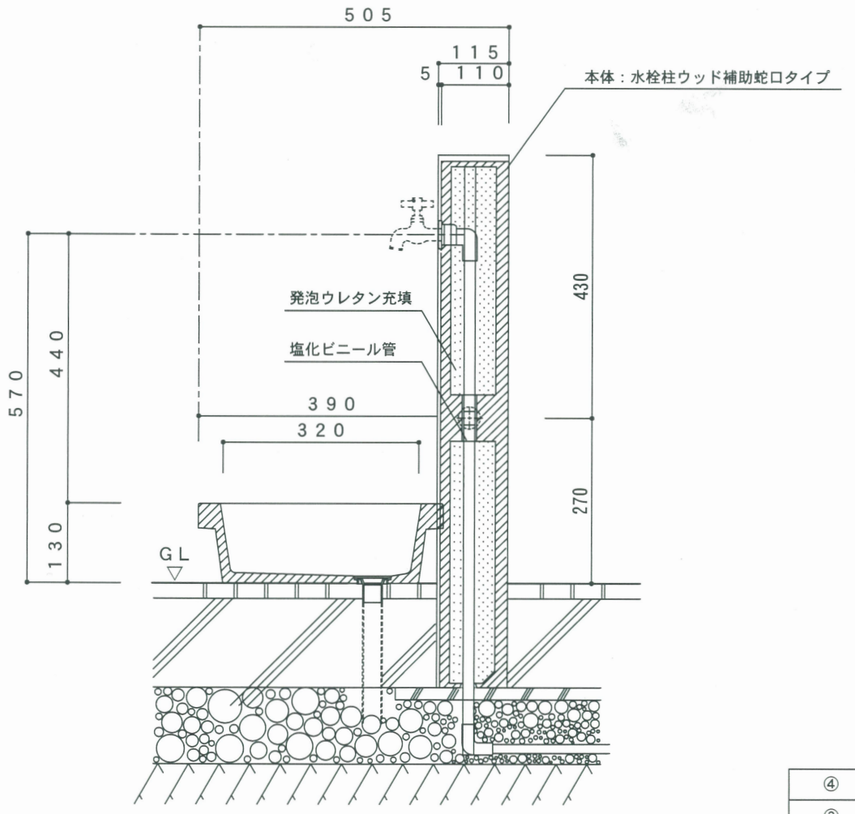

断面図

④	化粧カバー	黄銅
③	⚠ ゴム栓	本体：NR　ボス：黄銅ニッケルメッキ
②	排水用目皿	黄銅 (同梱品)
①	本　体	GRC (ガラス繊維強化セメント) アクリルウレタン樹脂塗装
部品No.	名　称	材質・仕様

日　付	担当者	記　事
⚠ 2014. 9.19	山内	ゴム栓の追加に伴い、品名・品番変更。

品　名	⚠ 水栓柱ウッド補助蛇口タイプ　ダークセピア・バーチ ガーデンバン　トレビウッド/ダークセピア・バーチ　ゴム栓付	作成年月日	'10. 9. 6
品　番	SC-WW-DS/BC ⚠ GPT-WG-DS/BC	縮　尺	1／10
重　量	水栓柱　11　Kg　/　ガーデンバン　11Kg	寸法誤差	±5

検　図　三澤　山内

株式会社 トーシンコーポレーション

品　番	色	部　位	仕　様
ＧＰＴ-W-ＤＳ	ダークセピア	周辺部	指定色　ＳＣ-ＷＢ
		中央部	ベンジャミンムーア ＯＣ-１３１
ＧＰＴ-W-ＢＣ	バーチ	周辺部	日塗工　Ｅ１７－４０Ｈ
		中央部	ベンジャミンムーア ＯＣ-１３１

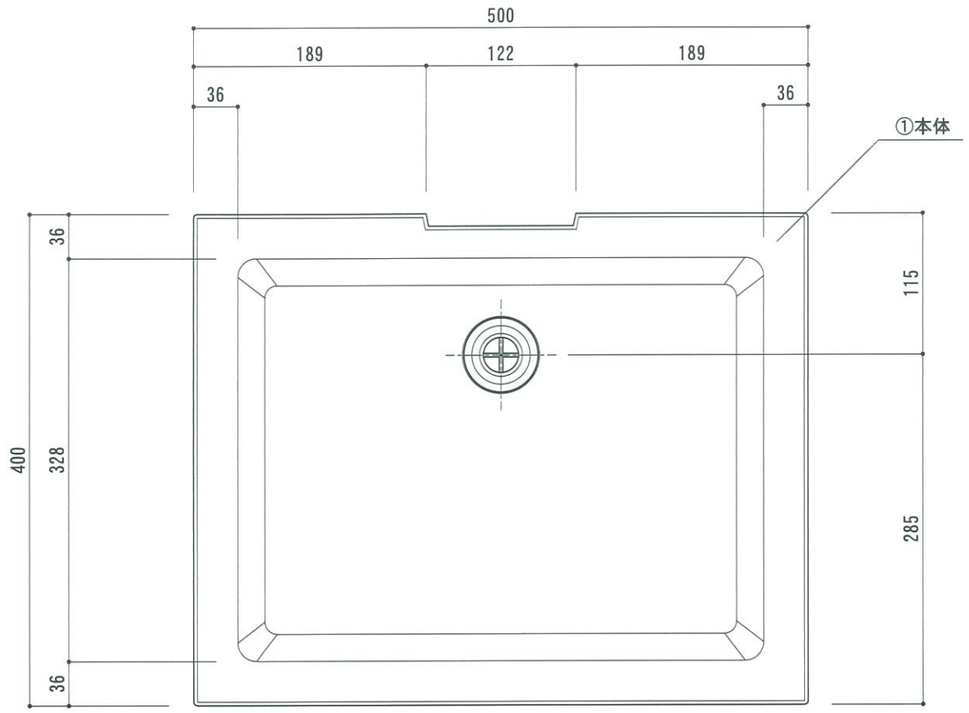

上面図

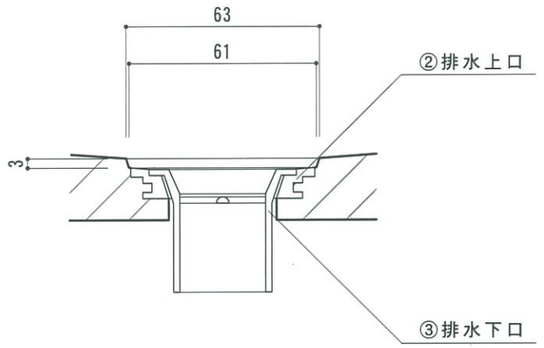

A部詳細図 (S=1/2)

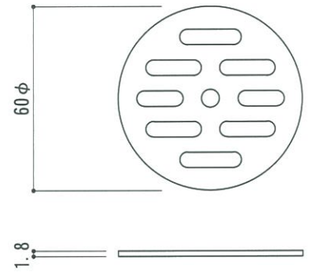

④排水用目皿 (S=1/2)

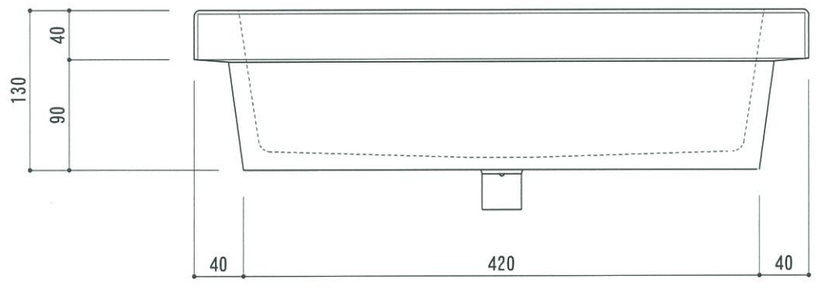

正面図

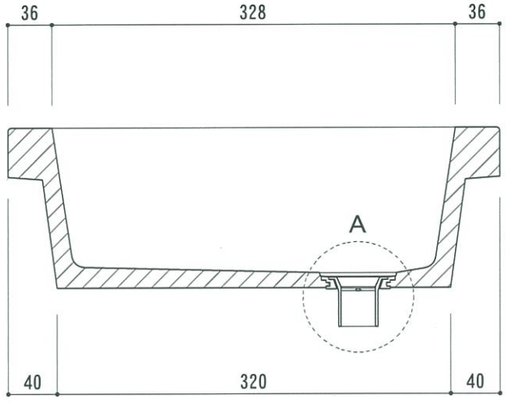

側断面図

部品No.	名　称	材質・仕様
④	排水用目皿	黄銅（同梱品）
③	排水下口	塩化ビニル樹脂（同梱品）
②	排水上口	塩化ビニル樹脂
①	本　体	ＧＲＣ（ガラス繊維強化セメント） アクリルウレタン樹脂塗装

2011.12.12　排水用目皿の追加

2010. 8.10　新色追加に伴い、品番変更　ＧＰＴ-Ｗ（ガーデンパンウッド）→ＧＰＴ-W-ＤＳ（ガーデンパンウッドダークセピア）
　　新色追加　ＧＰＴ-W-ＢＣ（ガーデンパンウッドバーチ）　2010.10.1発売

2009.12.18　中央部指定色変更　ＳＣ-ＷＧ→ベンジャミンムーア　ＯＣ-１３１　2010.4.1より切り替え

寸法誤差／±５

品　名	ガーデンパン トレビ ウッド ダークセピア／バーチ	作成年月日	2006. 3. 1	検　図	
品　番	ＧＰＴ-W-ＤＳ／ＢＣ	縮　尺	１／５	三澤	新沼
重　量	１１　Ｋｇ	株式会社 トーシンコーポレーション			

品　番	色	部　位	仕　様
ＧＰＴ-Ｗ-ＤＳ	ダークセピア	周辺部	指定色　ＳＣ-ＷＢ
		中央部	ベンジャミンムーア　ＯＣ-１３１
ＧＰＴ-Ｗ-ＢＣ	バーチ	周辺部	日塗工　Ｅ１７－４０Ｈ
		中央部	ベンジャミンムーア　ＯＣ-１３１

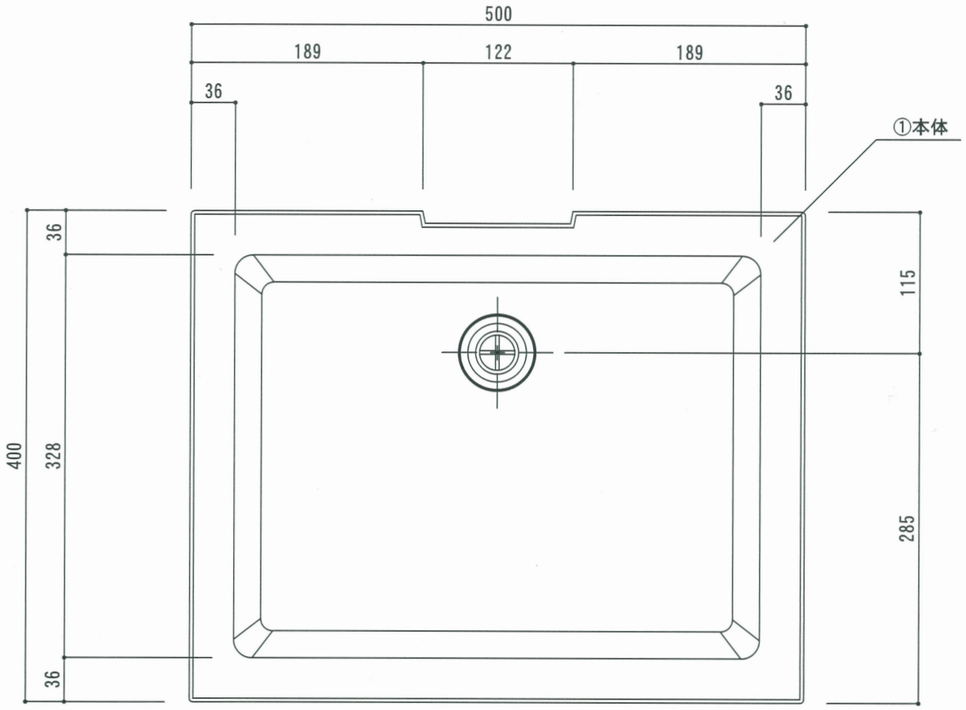

上面図

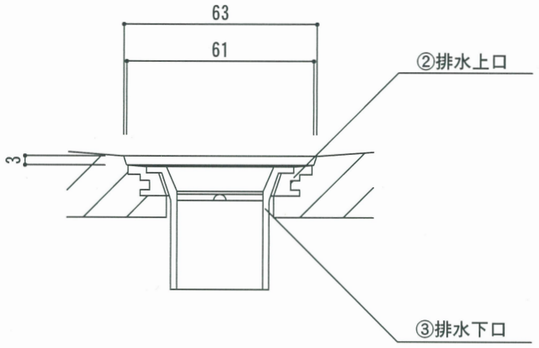

A部詳細図 (S=1/2)

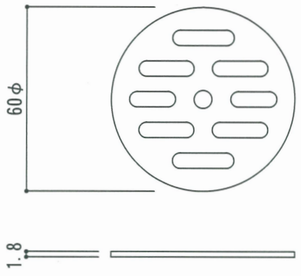

④排水用目皿 (S=1/2)

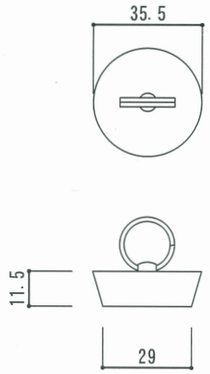

⚠ ⑤ゴム栓 (S=1/2)

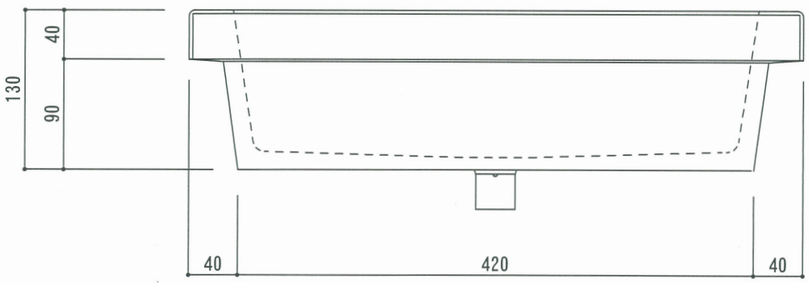

正面図

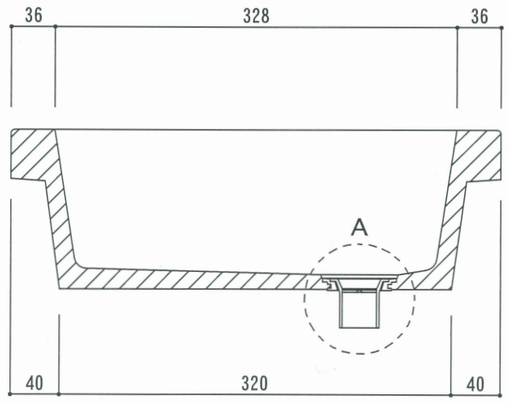

側断面図

寸法誤差／±５

⚠ ⑤	ゴム栓	本体：ＮＲ　　ボス：黄銅ニッケルメッキ
④	排水用目皿	黄銅 (同梱品)
③	排水下口	塩化ビニル樹脂 (同梱品)
②	排水上口	塩化ビニル樹脂
①	本　体	ＧＲＣ(ガラス繊維強化セメント) アクリルウレタン樹脂塗装
部品No.	名　称	材質・仕様

日　付		担当者	記　事
⚠	2014. 9. 19	山内	ゴム栓の追加に伴い、品名・品番変更。
	2011. 12. 12	新沼	排水用目皿の追加
	2010. 8. 10		新色追加に伴い、品番変更　ＧＰＴ-Ｗ (ガーデンバンウッド) →ＧＰＴ-Ｗ-ＤＳ (ガーデンバンウッドダークセピア) 新色追加　ＧＰＴ-Ｗ-ＢＣ (ガーデンバンウッドバーチ)　2010. 10. 1発売
	2009. 12. 18		中央部指定色変更　ＳＣ-ＷＧ→ベンジャミンムーア　ＯＣ-１３１　2010. 4. 1より切り替え

品　名	ガーデンバン トレビ ウッド　ゴム栓付 ダークセピア／バーチ	作成年月日	2006. 3. 1	検　図	
品　番	⚠ ＧＰＴ-ＷＧ-ＤＳ／ＢＣ	縮　尺	１／５	三澤	山内
重　量	１１　Ｋｇ	株式会社 トーシンコーポレーション			